有料小分け袋のご案内

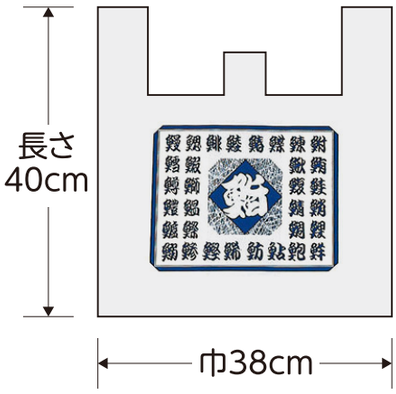

おすし用

5円(税込)

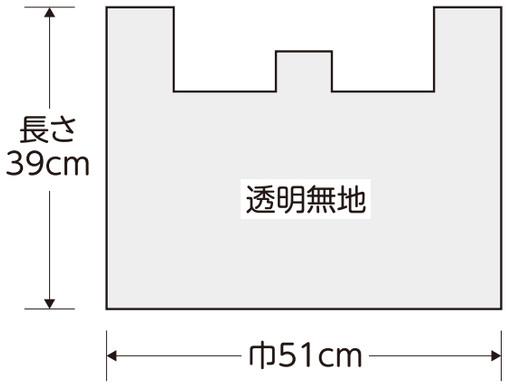

たぬきの
まごころ弁当用

5円(税込)

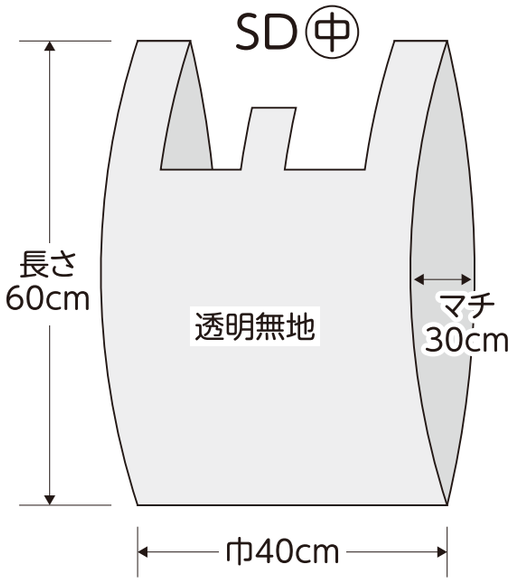

仕出し
(二段商品用)

5円(税込)

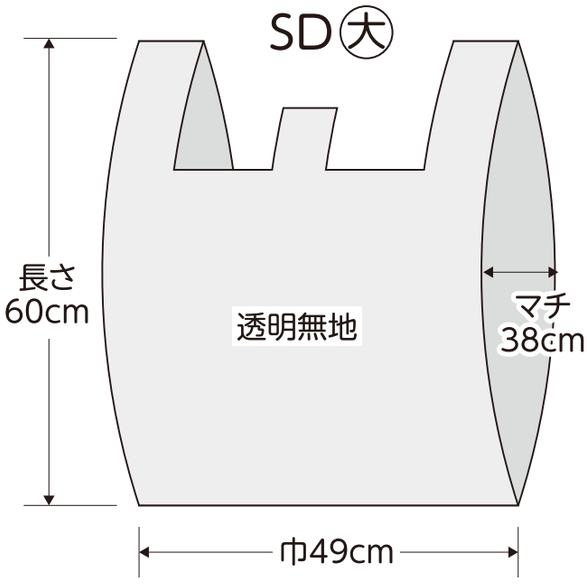

仕出し
(一段の幕の内パック用)

5円(税込)